IDRO ENERGIA ITALIA

Electrovanne Acier inoxydable 316 Produits chimiques eau chaude vapeur 180 degrés Normalement fermée, à commande directe, PTFE = joint en téflon

21L1K1T25 ÷ 21L1K1T40

PRESENTATION:

Electrovanne à action directe apte pour les fluides compatibles avec les matériaux de construction.
Il n'y a pas besoin d'une pression minimum de fonctionnement.
Les matériaux utilisés sont approuvés et garantis pour leur fiabilité dans le temps.

APPLICATIONS: Chimie - Produits compatibles avec l'acier inoxydable et le téflon

RACCORDEMENTS: G 1/8

BOBINES:

8W - Ø 13
BDA - BDS - BSA 155°C (classe F)
BDP 160°C (haute température)
BDF 180°C (classe H)
SDH 180°C (classe H)
12W - Ø 13
UDA 155°C (classe F)
14W - Ø 13
GDH 180°C (classe H)

SURMOULAGE ET BOBINOT SONT PRODUITS EN MATIERE VIERGE A 100%.

Préssion max admissible (PS) 40 bar
Température ambiante:
avec bobine classe **F** et haute température - 40°C + 60°C
avec bobine classe **H** - 40°C + 80°C

Joint d'étanchéité	Température		Fluides
T=PTFE (polytétrafluoréthylène)	- 40°C	+ 180°C	Eau déminéralisée, sirops, vapeur, produits chimiques compatibles avec les aciers inox

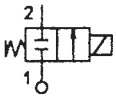

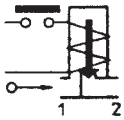

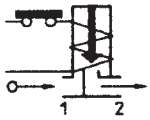

Raccordement ISO 228/1	Code	Viscosité maxi admissible		Ø de passage	Kv	Puissance	Pression différentielle		
							mini	maxi	
		cSt	°E	mm	l/min	(watt)	bar	AC bar	DC bar
G 1/8	21L1K1**T**25	53	~ 7	2,5	3,2	8	0	14	9
						12		30	25
						14			
	21L1K1**T**30			3	4	8		10	6
						12		25	17
						14			20
	21L1K1**T**40			4	5	8		6	1,7
						12		15	6
						14			8

IDROENERGIAITALIA
Master distributor ODE
Sede Legale
Registered Office
00195 Roma (RM) Via Carlo Mirabello, 14

Ufficio Commerciale e sede logistica
Commercial and Logistic Office
73100 Lecce (LE) - Via Parini, 48
Tel: +39 0832090005
e-mail: info@idroenergiaitalia.it
negozio@elettrovalvole.info

www.idroenergiaitalia.com www.elettrovalvole.info www.idroenergiaitalia.it www.idroenergiaitalia.info www.idroenergiaitalia.co.uk

info@idroenergiaitalia.it

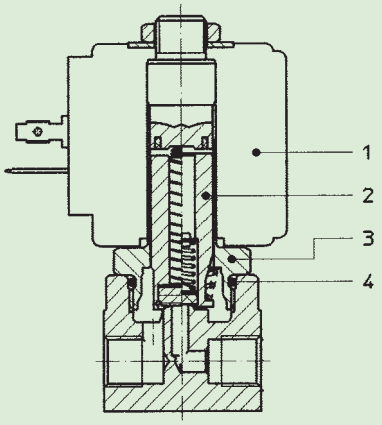

MATERIAUX:

Corps	Acier inox AISI 316
Tuyau guide	Acier inox AISI série 300
Noyau fixe	Acier inox AISI série 400
Noyau	Acier inox AISI série 400
Anneau de déphasage	Cuivre doré
Ressort	Acier inox AISI série 300
Obturateur	T=PTFE
Orifice	Acier inox AISI 316

Sur demande:

Connecteur	Pg 9 ou Pg 11
Conforme à la norme	ISO 4400

CARACTERISTIQUES:

Conformité électrique	IEC 335
Indice de protection	IP 65 EN 60529 (DIN 40050) avec bobine garnie de connecteur.

PARTIES DE RECHANGE:

1. **Bobine:**
   Voir fiche technique
2. **Ensemble noyau mobile:**
   Pour orifice ≤ 3 mm
   Code R450886/***T***
   Pour orifice > 3 mm
   Code R451234/***T***
3. **Ensemble tuyau guide sans garniture:**
   Code R450811
4. **Garniture O-Ring:**
   Code R990000/***T***

KIT:

Orifice ≤ 3 mm
KT130K***T***30-H=***2+3+4***
Orifice > 3 mm
KT130K***T***55-H=***2+3+4***

ENCOMBREMENTS en mm:

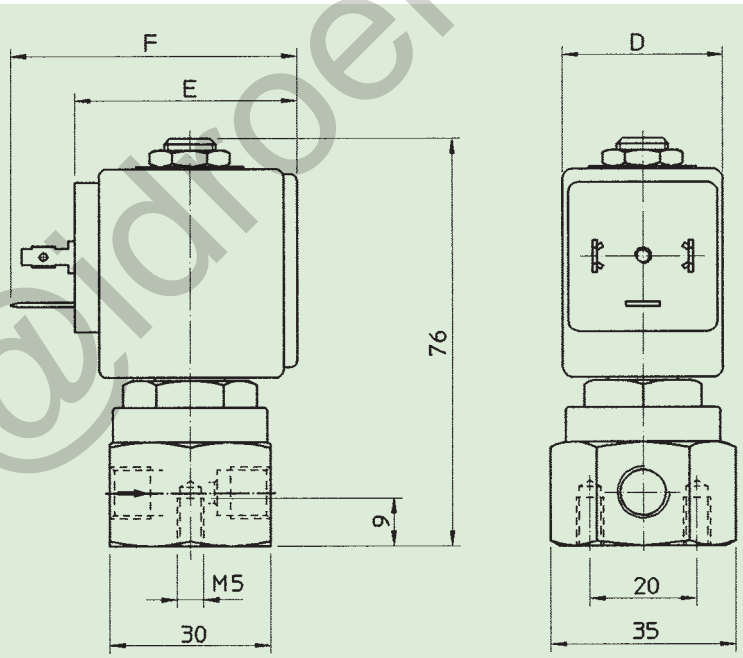

BOBINE	PUISSANCE NOMINALE		TYPE	Ecombrements		
W ⎓	Appel VA ~	Maintien VA ~		D mm	E mm	F mm
8 W	25	14,5	B	30	42	54
			S	32		
12 W	35	25	U	36	48	60
14 W	43	27	G	52	55	67

info@idroenergiaitalia.it