Elettrovalvola acqua aria azoto CO2 gasolio ecc Normalmente Chiusa, Azione indiretta, Ottone, NBR = Buna, EPDM, FKM = Viton, H-NBR

21WA3K0*B*130 ÷ 21WA4K0*B*130

PRESENTAZIONE:

E.V. ad azione indiretta adatta all'intercettazione dei fluidi compatibli con i materiali costruttivi.
È richiesta una pressione minima di funzionamento di 0,2 bar.
I materiali utilizzati e le prove eseguite garantiscono affidabilità e durata.

IMPIEGO: AUTOMAZIONE-RISCALDAMENTO-IDRAULICA-IRRIGAZIONE-FONTANE-AUTOLAVAGGIO-ANTINCENDIO-ARIA COMPRESSA-DOMOTICA-REFRIGERAZIONE-AGRICOLTURA-INDUSTRIA-NAUTICA-SCAMBIO-TERMICO-ENERGIA SOLARE-RAFFREDDAMENTO STAMPI

RACCORDI: G 3/8 - G 1/2

BOBINE: 8W - Ø 13
BDA - BSA 155°C (classe F)
BDV 180°C (classe H)

INCAPSULAMENTO E ROCCHETTO SONO REALIZZATI CON MATERIALE VERGINE AL 100%.

Pressione massima ammissibile (PS) 25 bar
Temperatura ambiente:
Consultare le pagine di catalogo bobine per le relative compatibilità.

Guarnizioni	Temperatura		Fluidi
B=NBR (nitrile)	- 10°C	+ 90°C	Acqua, aria, gas inerti
E=EPDM (etilene-propilene)	- 10°C	+140°C	Acqua, vapore bassa pressione
V=FKM (elastomero fluorurato)	- 10°C	+140°C	Olii leggeri (2°E),benzina gasolio
F=H-NBR (nitrile idrogenato)	- 30°C	+130°C	Acqua, aria, gas inerti, R 134a, R404a

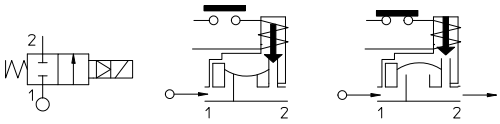

Per tenute diverse dal NBR sostituire la lettera "**B**" con le lettere corrispondenti alle altre tenute. Es. 21WA3K0**V**130.

Raccordo ISO 228/1	Codice	Viscosita max ammissibile		Ø	Kv	Potenza	Pressione		
							min	M.O.P.D.	
		cSt	°E	mm	l/min	watt	bar	AC bar	DC bar
G 3/8	21WA3K0**B**130	12	~ 2	13	60	8	0,2	16	16
G 1/2	21WA4K0**B**130				70				

IDROENERGIAITALIA
Master distributor ODE
Sede Legale
Registered Office
00195 Roma (RM) Via Carlo Mirabello, 14

Ufficio Commerciale e sede logistica
Commercial and Logistic Office
73100 Lecce (LE) - Via Parini, 48
Tel: +39 0832090005
e-mail: info@idroenergiaitalia.it

info@idroenergiaitalia.it

CODICI DELLE VALVOLE: 21WA3K0B130 - 21WA4K0B130 - 21WA3K0V130 - 21WA4K0V130 - 21WA3K0E130 - 21WA4K0E130

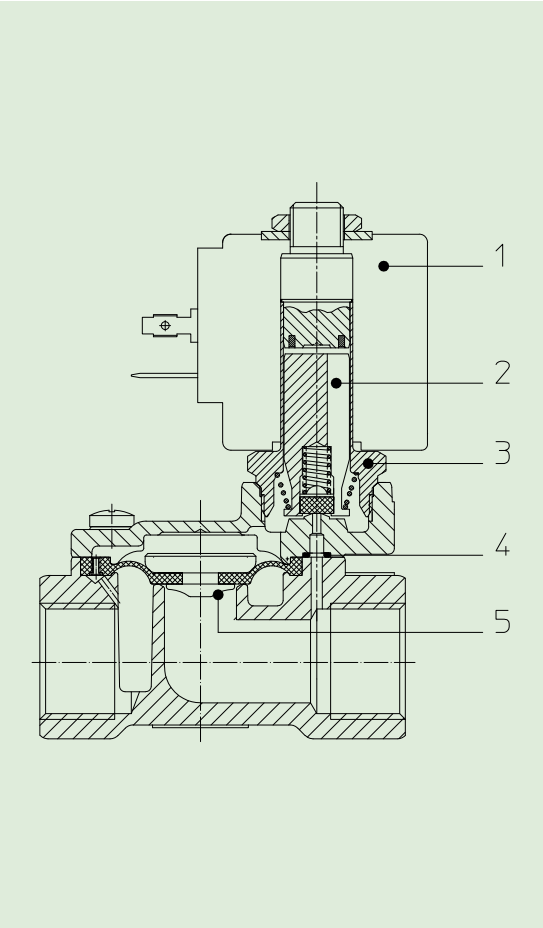

MATERIALI:

Corpo	Ottone - UNI EN 12165 CW617N
Cannotto	Acciaio inox AISI serie 300
Nucleo fisso	Acciaio inox AISI serie 400
Nucleo mobile	Acciaio inox AISI serie 400
Anello di sfasamento	Rame - Cu 99,9%
Molla	Acciaio inox AISI serie 300
Otturatore	Standard: B=NBR A richiesta: V=FKM
Orificio	Ottone - UNI EN 12165 CW617N

A richiesta:

Connettore	Pg 9 o Pg 11
Conformità connettore	ISO 4400

CARATTERISTICHE:

Conformità elettriche	IEC 335
Grado di protezione	IP 65 EN 60529 (DIN 40050) con elettromagnete corredato di connettore.

PARTI DI RICAMBIO:

1. **Bobina:**
   Vedi elenco bobine
2. **Assieme nucleo mobile:**
   Cod. R450898/**B** ex
3. R450886/**B**
   Assieme cannotto: Cod. R450606
4. **Guarnizione O-Ring:**
   Cod. R990300/***B***
5. **Assieme membrana:**
   Cod. R452186/***B***

KIT:

KT130K***B***30-A= ***2+3***

KIT MANUTENZIONE:

KTGWA3K0***B***13**= *2+4+5***

DIMENSIONI:

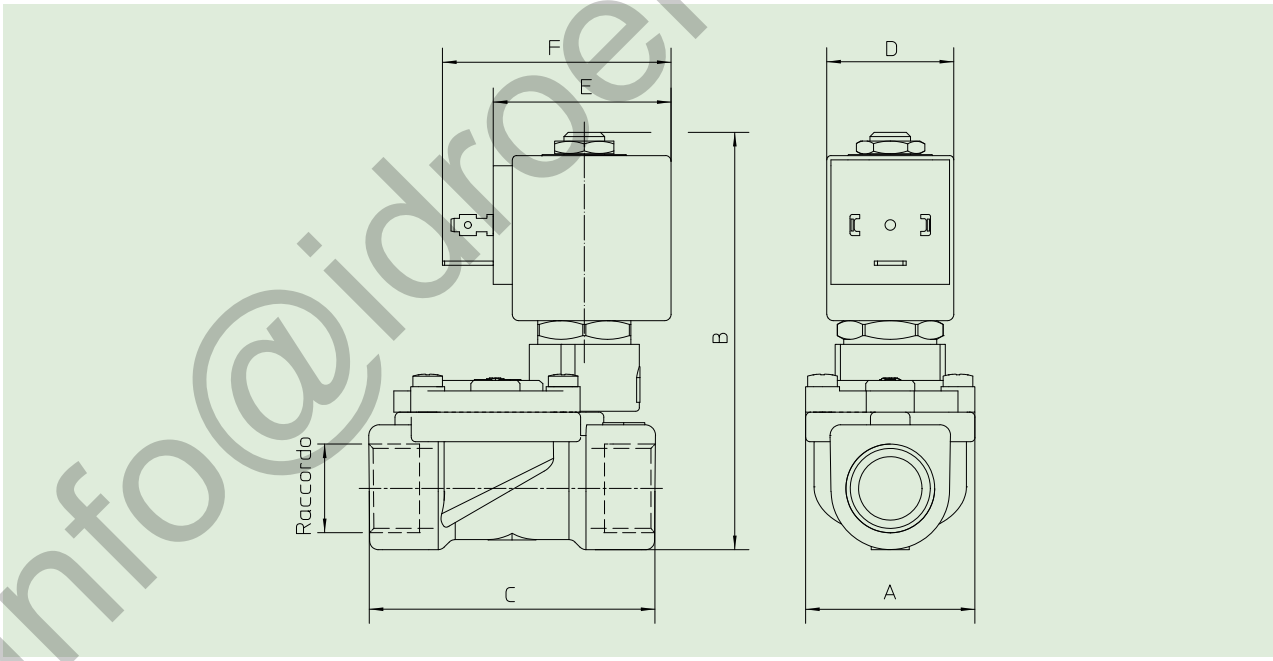

Tipo	Raccordo ISO 228/1	A mm	B mm	C mm
21WA3K0**B**130	G 3/8	40	97	60
21WA4K0**B**130	G 1/2			66

BOBINA TIPO	POTENZA			DIMENSIONI		
	W ⎓	Esercizio VA ~	Allo spunto VA ~	D mm	E mm	F mm
B	8	14,5	25	30	42	54

info@idroenergiaitalia.it