Elettrovalvola Antideflagrante Atex Ex d Normalmente Aperta Comando diretto Ottone FKM=Viton / H-NBR

21A3ZI*V*15D ÷ 21A2ZI*V*30D

PRESENTAZIONE:

E.V. ad azione diretta adatta all'intercettazione dei fluidi compatibili con i materiali costruttivi. Custodia bobina in lega leggera, a prova di esplosione "Ex d". Parti elettriche e meccaniche in conformità alla Direttiva Atex 2014/34/UE.
Non è richiesta una pressione minima di funzionamento.
I materiali utilizzati e le prove eseguite garantiscono affidabilità e durata.

IMPIEGO: Atmosfere potenzialmente esplosive
Zona 1, 2, 21, 22

RACCORDI: G 1/8 - G 1/4

BOBINE: 8W - Ø 13
BDV 180°C (classe H)

Pressione massima ammissibile (PS) 40 bar
Temperatura ambiente custodia - 40°C + 60°C

Guarnizioni	Temperatura		Fluidi
V=FKM (elastomero fluorurato)	- 10°C	+ 80°C	Olii leggeri (2°E),benzina gasolio, olii combustibili (7°E)
F=H-NBR (nitrile idrogenato)	- 30°C	+ 80°C	Acqua, aria, gas inerti, R 134a, R 404a

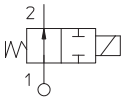

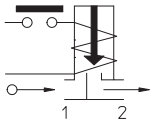

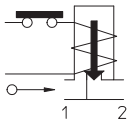

Per tenute diverse dal FKM sostituire la lettera "**V**" con le lettere corrispondenti alle altre tenute. Es. 21A2ZI*F*20D.

Raccordo ISO 228/1	Codice	Viscosita max ammissibile		Ø	Kv	Potenza	Pressione		
							min	M.O.P.D.	
		cSt	°E	mm	l/min	watt	bar	AC bar	DC bar
G 1/8	21A3ZI**V**15D	12	~ 2	1,5	1,4	8	0	25	25
	21A3ZI**V**20D	37	~ 5	2	2			20	20
	21A3ZI**V**25D	53	~ 7	2,5	3,2			14	14
	21A3ZI**V**30D			3	4			10	10
G 1/4	21A2ZI**V**15D	12	~ 2	1,5	1,4			25	25
	21A2ZI**V**15D	37	~ 5	2	2			20	20
	21A2ZI**V**25D	53	~ 7	2,5	3,2			14	14
	21A2ZI**V**30D			3	4			10	10

Note
Disponibili anche con corpo in ottone senza piombo | Su richiesta e per quantità.

(Conforme alla Direttiva 2014/34/UE ATEX)
II 2G Ex d IIC T6 o T5 Gb
II 2D Ex tb IIIC T80°C o T95°C Db IP67

IDROENERGIAITALIA
Master distributor ODE
Sede Legale
Registered Office
00195 Roma (RM) Via Carlo Mirabello, 14

Ufficio Commerciale e sede logistica
Commercial and Logistic Office
73100 Lecce (LE) - Via Parini, 48
Tel: +39 0832090005
e-mail: info@idroenergiaitalia.it
negozio@elettrovalvole.info

www.idroenergiaitalia.com www.elettrovalvole.info www.idroenergiaitalia.it www.idroenergiaitalia.info www.idroenergiaitalia.co.uk

info@idroenergiaitalia.it

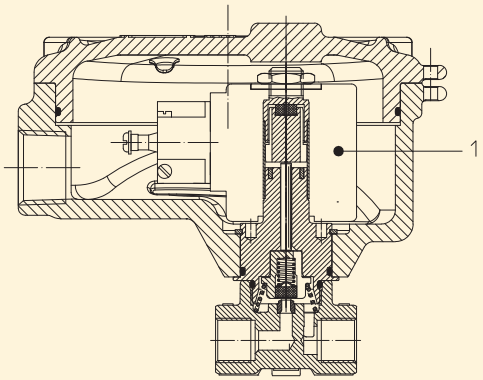

MATERIALI:

Corpo	Ottone - UNI EN 12165 CW617N
Cannotto	Acciaio inox AISI serie 300
Nucleo fisso	Acciaio inox AISI serie 400
Nucleo mobile	Acciaio inox AISI serie 400
Anello di sfasamento	Rame - Cu 99,9%
Molla	Acciaio inox AISI serie 300
Otturatore	Standard: V=FKM A richiesta: F=H-NBR
Orificio: Sede Riportata	Acciaio inox serie 300
Custodia	Alluminio pressofuso più passivazione
Conformità connettore	ISO 4400

CARATTERISTICHE:

Conformità elettriche	IEC 335
Grado di protezione	IP 67 EN 60529 (DIN 40050) se corredato con pressacavo Atex Ex d grado IP67 o superiore.

PARTI DI RICAMBIO:

1. **Bobina:**
   Vedi elenco bobine per Elettrovalvole Antideflagranti Atex - Ex d

ACCESSORI:

Cod. P992219 Pressacavo (da ordinare a parte)

DIMENSIONI:

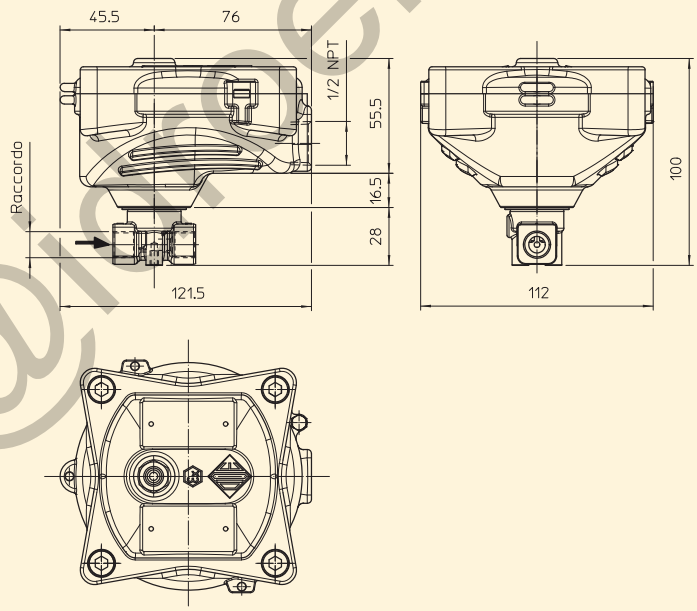

BOBINA TIPO	POTENZA		
	W ⎓	Esercizio VA ~	Allo spunto VA ~
B	8	14,5	25

info@iqenergiaitalia.it