Elettrovalvola 2/2 vie N.A.
Comando diretto

21AP2Z0*V*15D
÷
21AP2Z0*V*30G

PRESENTAZIONE:

E.V. ad azione diretta adatta all'intercettazione dei fluidi compatibili con i materiali costruttivi.
Non è richiesta una pressione minima di funzionamento.
I materiali utilizzati e le prove eseguite garantiscono affidabilità e durata.

IMPIEGO: Automazione
Riscaldamento

RACCORDI: G 1/8

BOBINE:

8W - Ø 13		
BDA - BSA	155°C	(classe F)
BDV	180°C	(classe H)
12W - Ø 13		
UDA	155°C	(classe F)
UDV	180°C	(classe H)

INCAPSULAMENTO E ROCCHETTO SONO REALIZZATI CON MATERIALE VERGINE AL 100%.

Temperatura ambiente:
Consultare le pagine di catalogo bobine per le relative compatibilità.

Guarnizioni	Temperatura		Fluidi
V=FKM (elastomero fluorurato)	- 10°C	+140°C	Olii leggeri (2°E),benzina gasolio, olii combustibili (7°E)
B=NBR (nitrile)	- 10°C	+90°C	Acqua, aria, gas inerti
E=EPDM (etilene-propilene)	- 10°C	+140°C	Acqua, vapore

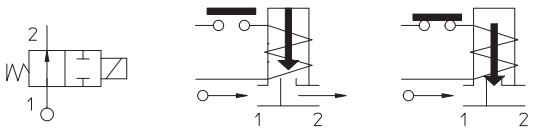

Per tenute diverse dal FKM sostituire la lettera "**V**" con le lettere corrispondenti alle altre tenute. Es. 21AP2Z0***B***20D.

Pressione massima ammissibile (PS) 16 bar - Secondo norma EN 60730-2-8 - Coefficiente di sicurezza per applicazioni domestiche pari a 5 volte PS

Raccordo ISO 228/1	Codice	Viscosita max ammissibile		Ø	Kv	Potenza	Pressione		
							min	M.O.P.D.	
		cSt	°E	mm	l/min	watt	bar	AC bar	DC bar
G 1/8	21AP2Z0*V*15D	12	~ 2	1,5	1,1	8	0	16	16
	21AP2Z0*V*20D	37	~ 5	2	1,8	12			
	21AP2Z0*V*25D	53	~ 7	2,5	2,5	8		14	14
	21AP2Z0*V*25G					12		16	16
	21AP2Z0*V*30D			3	3,4	8		10	10
	21AP2Z0*V*30G					12		15	15

Pressione massima ammissibile (PS) 25 bar - Coefficiente di sicurezza per applicazioni industriali pari a 3 volte PS | Consultare nostro Servizio Tecnico.

Note
Coppia serraggio dei raccordi 1,5 Nm max, dado bobina 2 Nm max; cannotto 4 Nm | Valutare coppia serraggio per raccordi conici | Usare sigilla raccordi compatibile con il materiale del corpo | Disponibile con bobina Ex nA | L'utilizzo di tenute rigide (Rubino o PTFE) comporta un leggero trafilamento normalmente contenuto entro i 2 cc/min. alla pressione di 1 bar | Per applicazioni con vapore o con PS sopra i 16 bar consultare nostro Servizio Tecnico | Su richiesta e per quantità.

IDROENERGIAITALIA
Master distributor ODE
Sede Legale
Registered Office
00195 Roma (RM) Via Carlo Mirabello, 14

Ufficio Commerciale e sede logistica
Commercial and Logistic Office
73100 Lecce (LE) - Via Parini, 48
Tel: +39 0832090005
e-mail: info@idroenergiaitalia.it
negozio@elettrovalvole.info

www.idroenergiaitalia.com www.elettrovalvole.info www.idroenergiaitalia.it www.idroenergiaitalia.info www.idroenergiaitalia.co.uk

info@idroenergiaitalia.it

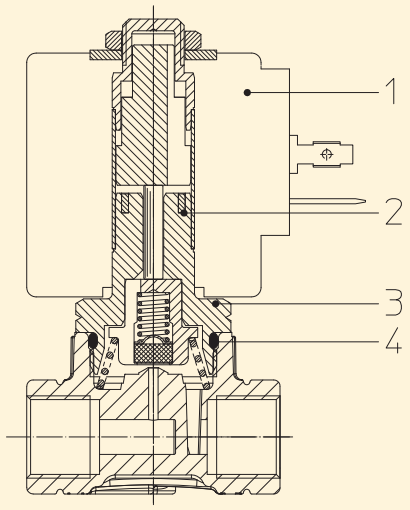

MATERIALI:

Corpo	PPS
Cannotto	Acciaio inox AISI serie 300
Nucleo fisso	Acciaio inox AISI serie 400
Nucleo mobile	Acciaio inox AISI serie 400
Anello di sfasamento	Rame - Cu 99,9%
Molla	Acciaio inox AISI serie 300
Otturatore	Standard: V=FKM A richiesta: B=NBR E=EPDM
Orificio	PPS
A richiesta:	
Connettore	Pg 9 o Pg 11
Conformità connettore	ISO 4400

CARATTERISTICHE:

Conformità elettriche	IEC 335
Grado di protezione	IP 65 EN 60529 (DIN 40050) con elettromagnete corredato di connettore.

PARTI DI RICAMBIO:

1. **Bobina:**
   Vedi elenco bobine
2. **Assieme portaguarnizione:**
   8W Cod. R450788/***V***
   12W Cod. R450788/***V14***
3. **Assieme cannotto senza guarnizione:**
   Cod. R450753
4. **Guarnizione O-Ring:**
   Cod. R990000/**VX**

DIMENSIONI:

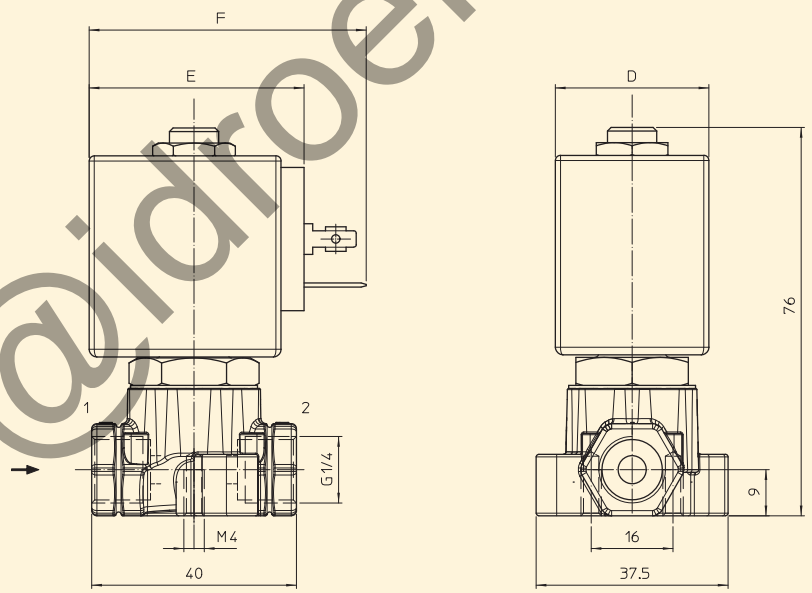

BOBINA TIPO	POTENZA			DIMENSIONI		
	W ⎓	Esercizio VA ~	Allo spunto VA ~	D mm	E mm	F mm
B	8	14,5	25	30	42	54
U	12	23	35	36	48	60

info@idroenergiaitalia.it