Elettrovalvola 2/2 vie N.A.
Azione mista

21HT3Z0Y110 ÷ 21HT5Z0Y160

PRESENTAZIONE:

E.V. ad azione mista adatta all'intercettazione dei fluidi compatibili con i materiali costruttivi.
Non è richiesta una pressione minima di funzionamento.
I materiali utilizzati e le prove eseguite garantiscono affidabilità e durata.

IMPIEGO: Automazione - Confezionamento sotto vuoto
Riscaldamento

RACCORDI: G 3/8 - G 3/4

BOBINE: 8W - Ø 13

BDA	155°C	(classe F)
BDV	180°C	(classe H)

INCAPSULAMENTO E ROCCHETTO SONO REALIZZATI CON MATERIALE VERGINE AL 100%.

Pressione massima ammissibile (PS) 16 bar
Temperatura ambiente:
Consultare le pagine di catalogo bobine per le relative compatibilità.

Guarnizioni	Temperatura		Fluidi
Y=NBR + PA (nitrile +poliammide)	- 10°C	+ 90°C	Acqua, aria, gas inerti, gasolio
V=FKM+ PA (elastomero fluorurato+poliammide)	- 10°C	+140°C	Olii leggeri (2°E),benzina gasolio

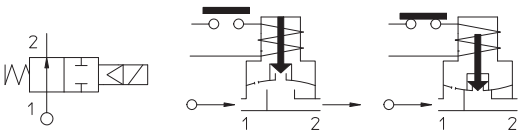

Per tenute diverse dal NBR+PA sostituire la lettera "**Y**" con le lettere corrispondenti alle altre tenute. Es. 21HT3Z0***V***110.

Raccordo ISO 228/1	Codice	Viscosita max ammissibile		Ø	Kv	Potenza	Pressione		
							min	M.O.P.D.	
		cSt	°E	mm	l/min	watt	bar	AC bar	DC bar
G 3/8	21HT3Z0**Y**110	12	~ 2	11	20	8	0	10 *	10
G 1/2	21HT4Z0**Y**160			16	40				
G 3/4	21HT5Z0**Y**160								

Nota
* Per versione AC, la bobina DC verrà corredata con ponte raddrizzatore.

IDROENERGIAITALIA
Master distributor ODE
Sede Legale
Registered Office
00195 Roma (RM) Via Carlo Mirabello, 14

Ufficio Commerciale e sede logistica
Commercial and Logistic Office
73100 Lecce (LE) - Via Parini, 48
Tel: +39 0832090005
e-mail: info@idroenergiaitalia.it
negozio@elettrovalvole.info

www.idroenergiaitalia.com www.elettrovalvole.info www.idroenergiaitalia.it www.idroenergiaitalia.info www.idroenergiaitalia.co.uk

info@idroenergiaitalia.it

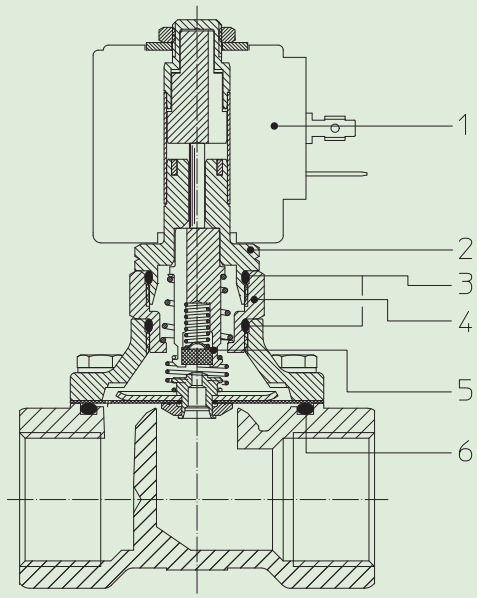

MATERIALI:

Corpo	Ottone - UNI EN 12165 CW617N
Cannotto	Acciaio inox AISI serie 300
Nucleo fisso	Acciaio inox AISI serie 400
Nucleo mobile	Acciaio inox AISI serie 400
Anello di sfasamento	Rame - Cu 99,9%
Molla	Acciaio inox AISI serie 300
Otturatore	Standard: Y=NBR+PA A richiesta : V=FKM+PA
Orificio	Ottone - UNI EN 12165 CW617N

A richiesta:

Connettore	Pg 9 o Pg 11
Conformità connettore	ISO 4400

CARATTERISTICHE:

Conformità elettriche	IEC 335
Grado di protezione	IP 65 EN 60529 (DIN 40050) con elettromagnete corredato di connettore.

PARTI DI RICAMBIO:

1. **Bobina:**
   Vedi elenco bobine
2. **Assieme cannotto senza guarnizione:**
   Cod. R452908
3. **Guarnizione O-Ring:**
   Cod. R990000/***B***
4. **Assieme ghiera con guarnizione:**
   Cod. R452863/***B***
5. **Assieme membrana con molla:**
   G 3/8 Cod. R452879/***B***
   G 1/2 ÷ G 3/4 Cod. R452862/***B***
6. **Guarnizione O-Ring:**
   Cod. R990105/***G***

KIT MANUTENZIONE:

G 3/8
KTGHT3Z0***Y***11=***5+6***
G 1/2 ÷ G 3/4
KTGHT4Z0***Y***16=***5+6***

DIMENSIONI:

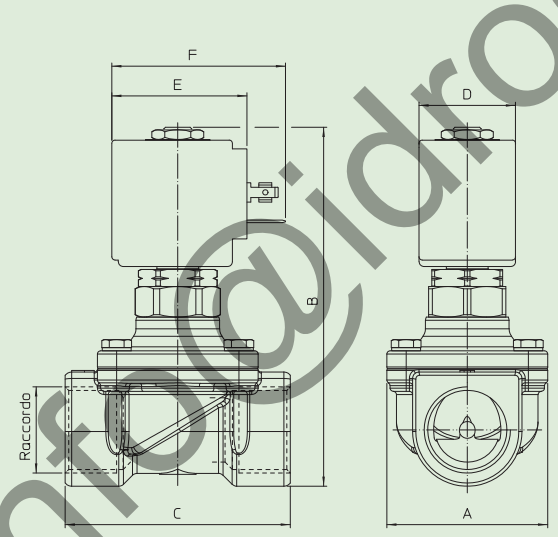

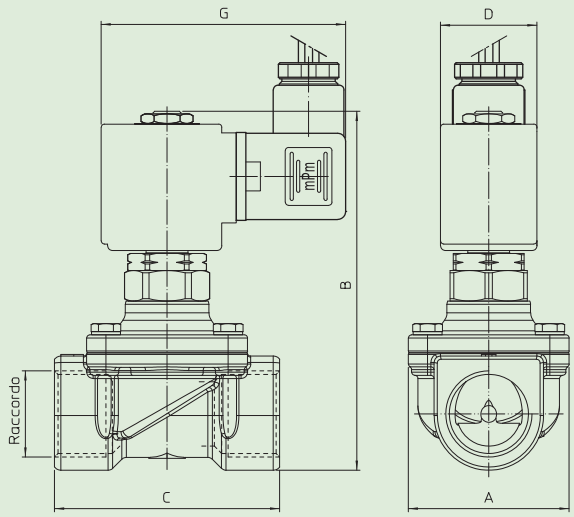

Tipo	Raccordo	A mm	B mm	C mm
21HT3Z0**Y**110	G 3/8	50	101	56
21HT4Z0**Y**160	G 1/2		112	70
21HT5Z0**Y**160	G 3/4			

BOBINA TIPO	POTENZA			DIMENSIONI			
	W ⎓	Esercizio VA ~	Allo spunto VA ~	D mm	E mm	F mm	G mm
B	8	14,5	25	30	42	54	76

info@idroenergiaitalia.it