Elettrovalvola 2/2 vie Normalmente Chiusa
Azione indiretta - Bistabile - Ottone
NBR=Buna, FKM=Viton

21WA3K0B130 ÷ 21WA4K0B130
Bistabile

PRESENTAZIONE:

E.V. ad azione indiretta adatta all'intercettazione dei fluidi compatibli con i materiali costruttivi.
Particolare è il funzionamento dell'elettrovalvola, in quanto l'apertura e la chiusura si effettuano alimentando con un impulso di corrente di ~ 50 ms invertendo le polarità.
E' richiesta una pressione minima di funzionamento di 0,2 bar.
I materiali utilizzati e le prove eseguite garantiscono affidabilità e durata.

IMPIEGO: Automazione
Riscaldamento

RACCORDI: G 3/8 - G 1/2

BOBINE:
BDA2X006LS 155°C(classe F)
BDA2X009LS 155°C(classe F)
BDA2X012LS 155°C(classe F)
BDA05024LS 155°C(classe F)

Pressione massima ammissibile (PS) 20 bar
Temperatura ambiente:
Consultare le pagine di catalogo bobine per le relative compatibilità.

Guarnizioni	Temperatura		Fluidi
B=NBR (nitrile)	- 10°C	+90°C	Acqua, aria, gas inerti
V= FKM (elastomero fluorurato)	- 10°C	+ 140°C	Olii leggeri (2°E), benzina gasolio

Per tenute diverse dal NBR sostituire la lettera " **B** " con le lettere corrispondenti alle altre tenute. Es. 21WA3K0**V**130.

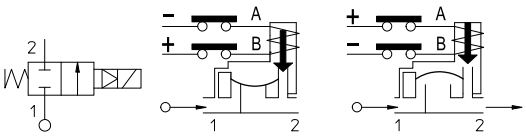

Raccordo ISO 228/1	Codice	Codice bobine	Tensione VDC	Viscosità max ammissibile cSt	Viscosità max ammissibile °E	Ø mm	Kv l/min	Potenza watt	Pressione min bar	Pressione M.O.P.D. DC bar
G 3/8	21WA3K0**B**130	BDA2X006LS	6	12	~ 2	13	60	2,5	0,2	16
		BDA2X009LS	9							
		BDA2X012LS	12							
		BDA05024LS	24					5		
G 1/2	21WA4K0**B**130	BDA2X006LS	6				70	2,5		
		BDA2X009LS	9							
		BDA2X012LS	12							
		BDA05024LS	24					5		

IDROENERGIAITALIA
Master distributor ODE
Sede Legale
Registered Office
00195 Roma (RM) Via Carlo Mirabello, 14

Nota
Su richiesta e per quantità.

Ufficio Commerciale e sede logistica
Commercial and Logistic Office
73100 Lecce (LE) - Via Parini, 48
Tel: +39 0832090005
e-mail: info@idroenergiaitalia.it

www.idroenergiaitalia.com www.elettrovalvole.info www.idroenergiaitalia.it www.idroenergiaitalia.info www.idroenergiaitalia.co.uk

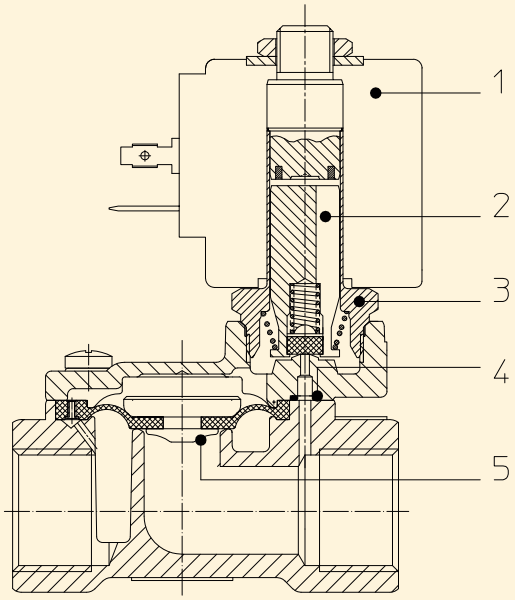

MATERIALI:

Corpo	Ottone - UNI EN 12165 CW617N
Cannotto	Acciaio inox AISI serie 300
Nucleo fisso	Acciaio inox AISI serie 400
Nucleo mobile	Acciaio inox AISI serie 400
Anello di sfasamento	Rame - Cu 99,9%
Molla	Acciaio inox AISI serie 300
Otturatore	Standard: B=NBR A richiesta: V=FKM
Orificio	Ottone - UNI EN 12165 CW617N
A richiesta:	
Connettore	Pg 9 o Pg 11
Conformità connettore	ISO 4400

CARATTERISTICHE:

Conformità elettriche	IEC 335
Grado di protezione	IP 65 EN 60529 (DIN 40050) con elettromagnete corredato di connettore.

PARTI DI RICAMBIO:

1. **Bobina:**
   BDA2X006LS
   BDA2X009LS
   BDA2X012LS
   BDA05024LS
2. **Assieme nucleo mobile:**
   Cod. R450886/***B***
3. **Assieme cannotto:**
   Cod. R450606
4. **Guarnizione O-Ring:**
   Cod. R990300/**B**
5. **Assieme membrana:**
   Cod. 452186/***B***

KIT:

KT130K**B**30-A=***2+3***

KIT MANUTENZIONE:

KTGWA3K0**B**13=***2+4+5***

DIMENSIONI:

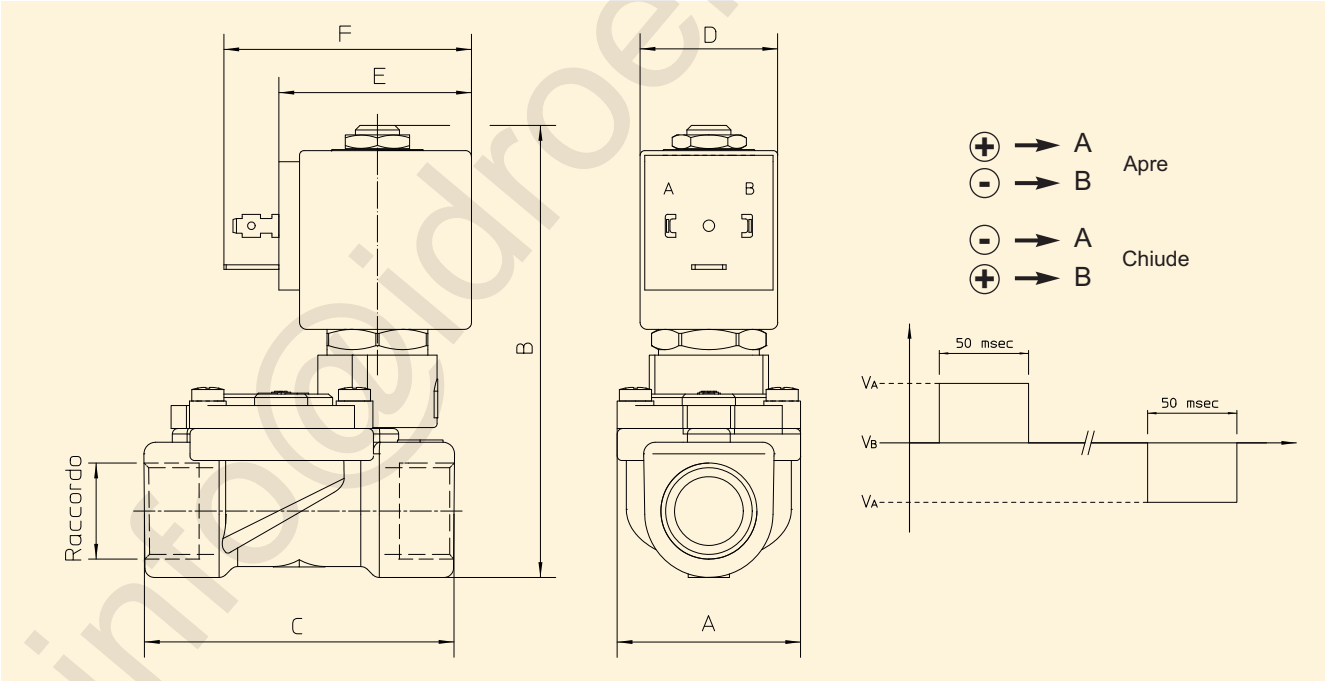

Tipo	Raccordo ISO 228/1	A mm	B mm	C mm
21WA3K0**B**130	G 3/8	40	97	60
21WA4K0**B**130	G 1/2			66

info@idroenergiaitalia.it