# Elettrovalvola 2/2 vie N.A.
# Azione indiretta
# Antideflagrante - Atex Ex d

**21WA3ZI*B*130**
**÷**
**21WA4ZI*B*130**

## PRESENTAZIONE:

E.V. ad azione indiretta adatta all'intercettazione dei fluidi compatibili con i materiali costruttivi. Custodia bobina in lega leggera, a prova di esplosione "Ex d". Parti elettriche e meccaniche in conformità alla Direttiva Atex 2014/34/UE.
E' richiesta una pressione minima di funzionamento di 0,2 bar.
I materiali utilizzati e le prove eseguite garantiscono affidabilità e durata.

**IMPIEGO:** Atmosfere potenzialmente esplosive
Zona 1, 2, 21, 22

**RACCORDI:** G 3/8 - G 1/2

**BOBINE:** 8W - Ø 13
BDV 180°C (classe H)

Pressione massima ammissibile (PS) 20 bar
Temperatura ambiente custodia - 40°C + 60°C

| Guarnizioni | Temperatura | | Fluidi |
|---|---|---|---|
| **B**=NBR (nitrile) | - 10°C | + 80°C | Acqua, aria, gas inerti |
| **E**=EPDM (etilene-propilene) | - 10°C | + 80°C | Acqua, vapore bassa pressione |
| **V**=FKM (elastomero fluorurato) | - 10°C | + 80°C | Olii leggeri (2°E),benzina gasolio |
| **F**=H-NBR (nitrile idrogenato) | - 30°C | + 80°C | Acqua, aria, gas inerti, R 134a, R 404a |

Per tenute diverse dal NBR sostituire la lettera "**B**" con le lettere corrispondenti alle altre tenute. Es. 21WA3ZI***V***130.

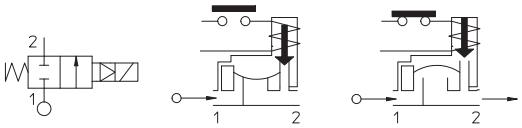


**(Conforme alla Direttiva 2014/34/UE ATEX)**
**II 2G Ex d IIC T6 o T5 Gb**
**II 2D Ex tb IIIC T80°C o T95°C Db IP67**

| Raccordo ISO 228/1 | Codice | Viscosita max ammissibile | | Ø | Kv | Potenza | Pressione | | |
|---|---|---|---|---|---|---|---|---|---|
| | | | | | | | min | M.O.P.D. | |
| | | cSt | °E | mm | l/min | watt | bar | AC bar | DC bar |
| G 3/8 | 21WA3ZI**B**130 | 12 | ~ 2 | 13 | 60 | 8 | 0,2 | 16 | 16 |
| G 1/2 | 21WA4ZI**B**130 | | | | 70 | | | | |

**Note**
Su richiesta e per quantità.


**IDROENERGIAITALIA**
*Master distributor ODE*
Sede Legale
Registered Office
00195 Roma (RM) Via Carlo Mirabello, 14

Ufficio Commerciale e sede logistica
Commercial and Logistic Office
73100 Lecce (LE) - Via Parini, 48
Tel: +39 0832090005
e-mail: info@idroenergiaitalia.it
negozio@elettrovalvole.info



www.idroenergiaitalia.com www.elettrovalvole.info www.idroenergiaitalia.it www.idroenergiaitalia.info www.idroenergiaitalia.co.uk

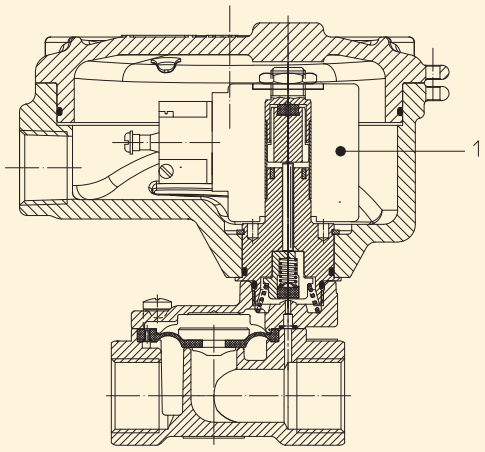


## MATERIALI:

| | |
|---|---|
| **Corpo** | Ottone - UNI EN 12165 CW617N |
| **Cannotto** | Acciaio inox AISI serie 300 |
| **Nucleo fisso** | Acciaio inox AISI serie 400 |
| **Nucleo mobile** | Acciaio inox AISI serie 400 |
| **Anello di sfasamento** | Rame - Cu 99,9% |
| **Molla** | Acciaio inox AISI serie 300 |
| **Otturatore** | Standard: B=NBR<br>A richiesta:V=FKM; E=EPDM ;F=H-NBR |
| **Orificio** | Ottone - UNI EN 12165 CW617N |
| **Custodia** | Alluminio pressofuso più passivazione |
| **Conformità connettore** | ISO 4400 |

## CARATTERISTICHE:

| | |
|---|---|
| **Conformità elettriche** | IEC 335 |
| **Grado di protezione** | IP 67 EN 60529 (DIN 40050)<br>se corredato con pressacavo Atex Ex d grado IP67 o superiore. |

## PARTI DI RICAMBIO:

1. **Bobina:**
   Vedi elenco bobine per Elettrovalvole Antideflagranti Atex - Ex d

## ACCESSORI:

Cod. P992219 Pressacavo (da ordinare a parte)

## DIMENSIONI:

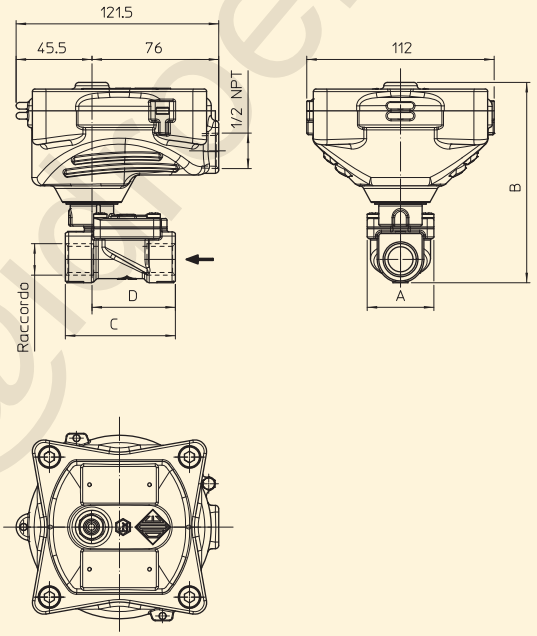


| Tipo | Raccordo ISO 228/1 | A mm | B mm | C mm | D mm |
|---|---|---|---|---|---|
| 21WA3ZI**B**130 | G 3/8 | 40 | 120 | 60 | 47 |
| 21WA4ZI**B**130 | G 1/2 | | | 66 | 50 |

| BOBINA TIPO | POTENZA | | |
|---|---|---|---|
| | W ⎓ | Esercizio VA ~ | Allo spunto VA ~ |
| B | 8 | 14,5 | 25 |

info@ionenergiaitalia.it