Elettrovalvola 2/2 vie Normalmente Chiusa Azione indiretta - NSF 61 Certified - Ottone EPDM, FKM=Viton

21WN6K1*E*250-10T5

PRESENTAZIONE:

E.V. ad azione indiretta adatta all'intercettazione dei fluidi compatibli con i materiali costruttivi.
È richiesta una pressione minima di funzionamento di 0,2 bar.
I materiali utilizzati e le prove eseguite garantiscono affidabilità e durata.

IMPIEGO: Automazione
Riscaldamento

RACCORDI: 1 NPT

BOBINE: 8W - Ø 13
BDA - BSA 155°C (classe F)
BDV 180°C (classe H)

INCAPSULAMENTO E ROCCHETTO SONO REALIZZATI CON MATERIALE VERGINE AL 100%.

Pressione massima ammissibile (PS) 23 bar
Temperatura ammissibile 82°C
Temperatura ambiente:
Consultare le pagine di catalogo bobine per le relative compatibilità.

Guarnizioni	Fluidi
E=EPDM (etilene-propilene)	Acqua
V=FKM (elastomero fluorurato)	Olii leggeri (2°E), benzina gasolio

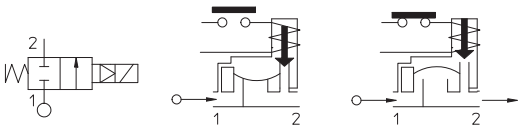

Per tenute diverse dal EPDM sostituire la lettera "**E**" con le lettere corrispondenti alle altre tenute. Es. 21WN6K1***V***250-10T5.

Raccordo ANSI/ASME BI.20.1	Codice	Viscosita max ammissibile		Ø	Kv	Potenza	Pressione		
							min	M.O.P.D.	
		cSt	°E	mm	l/min	watt	bar	AC bar	DC bar
1 NPT	21WN6K1*E*250-10T5	12	~ 2	25	190	8	0,2	16	16

ORIGINE E QUALITÀ CONTROLLATA

Certified to NSF/ANSI 61-G

IDROENERGIAITALIA
Master distributor ODE
Sede Legale
Registered Office
00195 Roma (RM) Via Carlo Mirabello, 14

Ufficio Commerciale e sede logistica
Commercial and Logistic Office
73100 Lecce (LE) - Via Parini, 48
Tel: +39 0832090005
e-mail: info@idroenergiaitalia.it

Nota
Su richiesta e per quantità.

www.idroenergiaitalia.com www.elettrovalvole.info www.idroenergiaitalia.it www.idroenergiaitalia.info www.idroenergiaitalia.co.uk

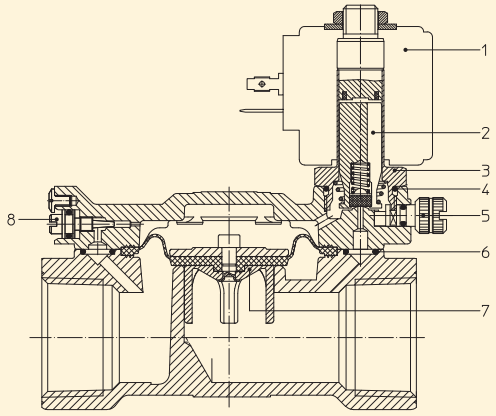

MATERIALI:

Corpo	Ottone basso contenuto di piombo
Cannotto	Acciaio inox AISI serie 300
Nucleo fisso	Acciaio inox AISI serie 400
Nucleo mobile	Acciaio inox AISI serie 400
Anello di sfasamento	Rame dorato
Molla	Acciaio inox AISI serie 300
Otturatore	Standard: E=EPDM A richiesta: V=FKM
Orificio	Ottone basso contenuto di piombo
A richiesta:	
Connettore	Pg 9 o Pg 11
Conformità connettore	ISO 4400

CARATTERISTICHE:

Conformità elettriche	IEC 335
Grado di protezione	IP 65 EN 60529 (DIN 40050) con elettromagnete corredato di connettore.

PARTI DI RICAMBIO:

1. **Bobina:**
   Vedi elenco bobine
2. **Assieme nucleo mobile:**
   Cod. R450886/***EX1***
3. **Assieme cannotto:**
   Cod. R453482
4. **Guarnizione O-Ring:**
   Cod. R990000/***EX1***
5. **Comando manuale:**
   Cod. R451772/***EX1/P***
6. **Guarnizione O-Ring:**
   Cod. R990002/***EX1***
7. **Assieme membrana:**
   Cod. R453117/***EX1/P***
8. **Vite di regolazione:**
   Cod. R450728/***EX1/P***

DIMENSIONI:

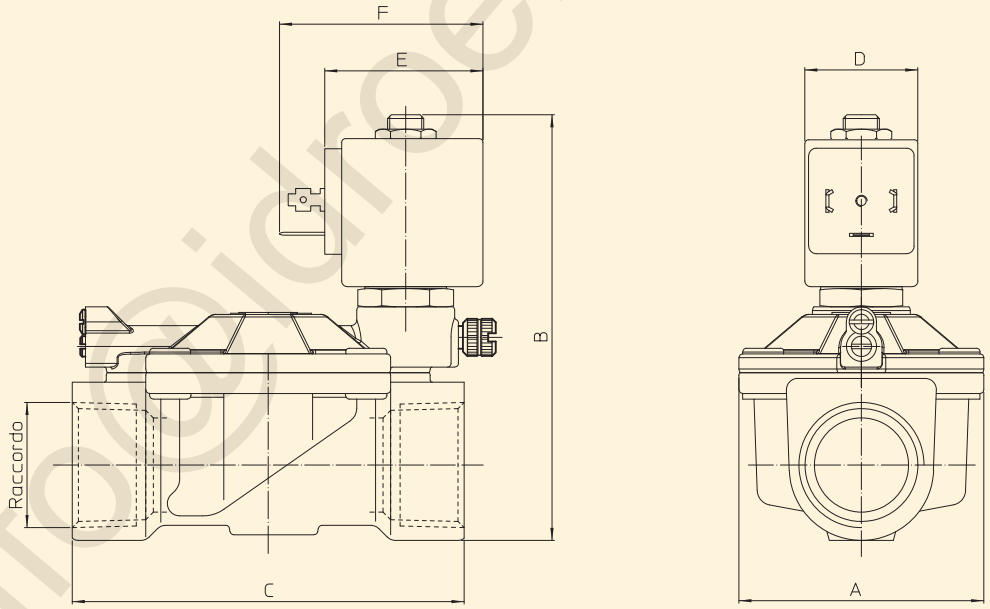

Tipo	Raccordo	A mm	B mm	C mm
21WN6K1***E***250-10T5	1 NPT	65	113	104

BOBINA TIPO	POTENZA			DIMENSIONI		
	W ⎓	Esercizio VA ~	Allo spunto VA ~	D mm	E mm	F mm
B	8	14,5	25	30	42	54

info@idroenergiaitalia.it