Elettrovalvola 2/2 vie Normalmente Chiusa Azione indiretta - Acciaio inox 316 - FKM=Viton equipaggiata con Kit e bobina Ex mb

21X2QD*V*120 ÷ 21X4QD*V*250

PRESENTAZIONE:

E.V. ad azione indiretta adatta all'intercettazione dei fluidi compatibili con i materiali costruttivi.
È richiesta una pressione minima di funzionamento di 0,1 bar.
I materiali utilizzati e le prove eseguite garantiscono affidabilità e durata.

IMPIEGO: Atmosfere potenzialmente esplosive

RACCORDI: G 1/2 - G 1

BOBINE: Serie TNA - Ø 14,5
(per caratteristiche vedi foglio di catalogo)

Pressione massima ammissibile (PS) 25 bar
Temperatura ambiente:
Consultare le pagine di catalogo bobine per le relative compatibilità.

Guarnizioni	Temperatura		Fluidi
V=FKM (elastomero fluorurato)	- 10°C	+ 80°C	Olii leggeri (2°E),benzina gasolio, olii combustibili (7°E)

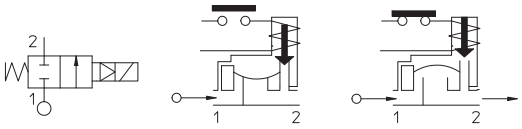

Raccordo ISO 228/1	Codice	Viscosita max ammissibile		Ø	Kv	Potenza	Pressione		
							min	M.O.P.D.	
		cSt	°E	mm	l/min	watt	bar	AC bar	DC bar
G 1/2	21X2QD*V*120	12	~ 2	12	35	(Vedi foglio catalogo bobine TNA)	0,1	16	16
G 3/4	21X3QD*V*190			19	130				
G 1	21X4QD*V*250			25	160				

Conforme alla Direttiva 2014/34/UE ATEX

II 2GD IIC T4

IDROENERGIAITALIA
Master distributor ODE
Sede Legale
Registered Office
00195 Roma (RM) Via Carlo Mirabello, 14

Ufficio Commerciale e sede logistica
Commercial and Logistic Office
73100 Lecce (LE) - Via Parini, 48
Tel: +39 0832090005
e-mail: info@idroenergiaitalia.it
negozio@elettrovalvole.info

www.idroenergiaitalia.com www.elettrovalvole.info www.idroenergiaitalia.it www.idroenergiaitalia.info www.idroenergiaitalia.co.uk

info@idroenergiaitalia.it

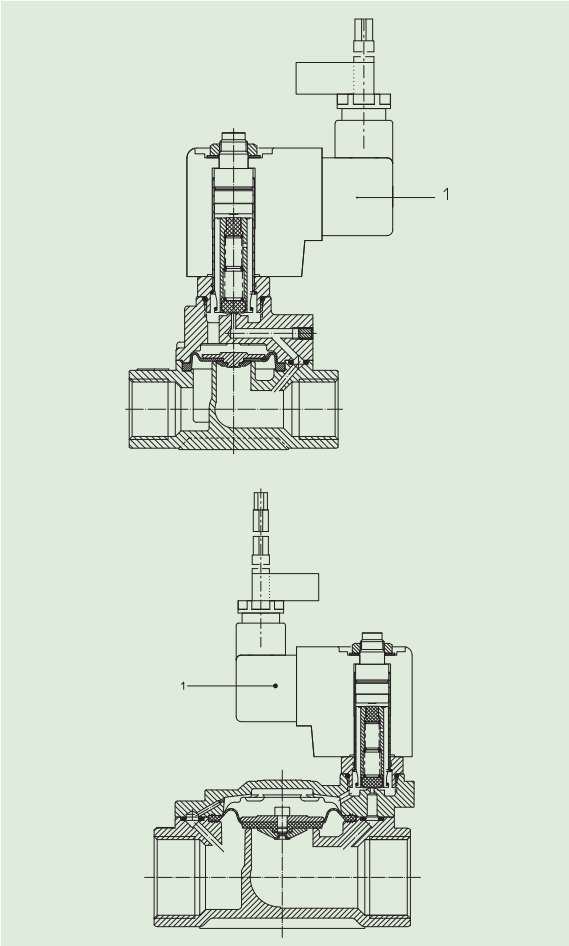

MATERIALI:

Corpo	Acciaio inox AISI 316
Cannotto	Acciaio inox AISI serie 300
Nucleo fisso	Acciaio inox AISI serie 400
Nucleo mobile	Acciaio inox AISI serie 400
Anello di sfasamento	Rame dorato
Molla	Acciaio inox AISI serie 300
Otturatore	V=FKM
Orificio	Acciaio inox AISI 316

CARATTERISTICHE:

Grado di protezione	IP 65 EN 60529 (DIN 40050)

PARTI DI RICAMBIO:

1. **Bobina:**
   Vedi elenco bobine serie TNA

DIMENSIONI:

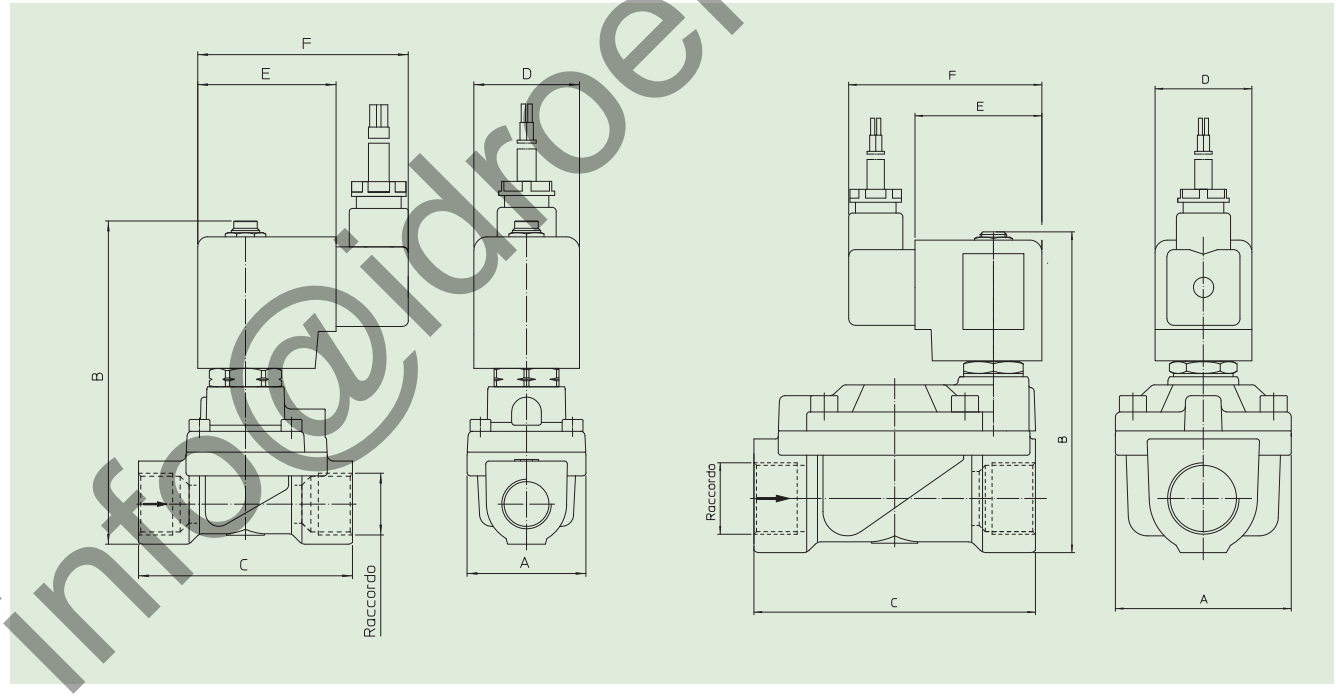

Tipo	Raccordo ISO 228/1	A mm	B mm	C mm
21X2QD**V**120	G 1/2	40	110	73
21X3QD**V**190	G 3/4	65	120	104
21X4QD**V**250	G 1			

BOBINA TIPO	DIMENSIONI		
	D mm	E mm	F mm
T	36	47	76

info@idroenergiaitalia.it