Elettrovalvola 2/2 vie Normalmente Chiusa
Azione indiretta a pistone - Ottone - PTFE

21YW4K0T130 ÷ 21YW6K0T250

PRESENTAZIONE:

E.V. ad azione indiretta adatta all'intercettazione dei fluidi compatibili con i materiali costruttivi.
È richiesta una pressione minima di funzionamento di 0,9 bar.
I materiali utilizzati e le prove eseguite garantiscono affidabilità e durata.

IMPIEGO: Acqua surriscaldata
Vapore

RACCORDI: G 1/2 - G 1

BOBINE: 8W - Ø 13
BDV 180°C (classe H)

INCAPSULAMENTO E ROCCHETTO SONO REALIZZATI CON MATERIALE VERGINE AL 100%.

Pressione massima ammissibile (PS) 25 bar
Temperatura ambiente: - 40°C + 80°C

Guarnizioni	Temperatura		Fluidi
T=PTFE (politetrafluoroetilene)	- 40°C	+180°C	Acqua surriscaldata, vapore

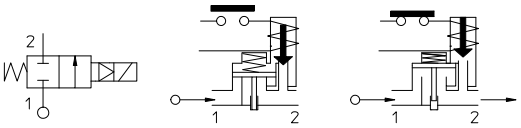

Raccordo ISO 228/1	Codice	Viscosita max ammissibile		Ø	Kv	Potenza	Pressione		
							min	M.O.P.D.	
		cSt	°E	mm	l/min	watt	bar	AC bar	DC bar
G 1/2	21YW4K0T130	-	-	13	50	8	0,9	10	10
G 3/4	21YW5K0T190			19	90				
G 1	21YW6K0T250			25	160				

IDROENERGIAITALIA
Master distributor ODE
Sede Legale
Registered Office
00195 Roma (RM) Via Carlo Mirabello, 14

Ufficio Commerciale e sede logistica
Commercial and Logistic Office
73100 Lecce (LE) - Via Parini, 48
Tel: +39 0832090005
e-mail: info@idroenergiaitalia.it
negozio@elettrovalvole.info

www.idroenergiaitalia.com www.elettrovalvole.info www.idroenergiaitalia.it www.idroenergiaitalia.info www.idroenergiaitalia.co.uk

info@idroenergiaitalia.it

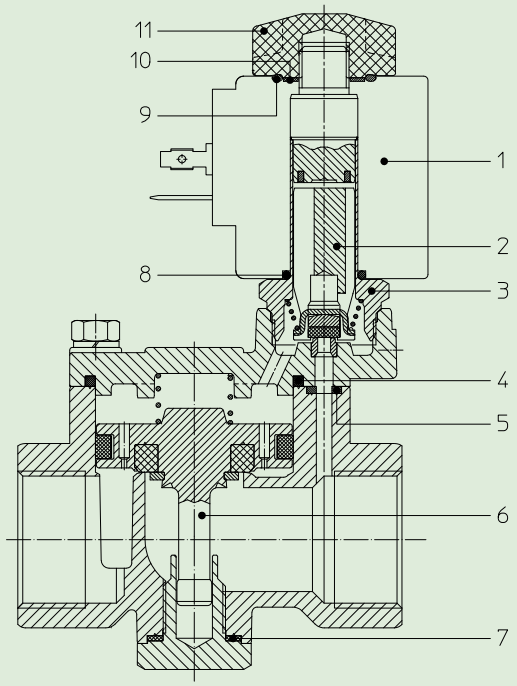

MATERIALI:

Corpo	Ottone - UNI EN 12165 CW617N
Cannotto	Acciaio inox AISI serie 300
Nucleo fisso	Acciaio inox AISI serie 400
Nucleo mobile	Acciaio inox AISI serie 400
Anello di sfasamento	Rame - Cu 99,9%
Molla	Acciaio inox AISI serie 300
Guarnizione pistone	PTFE modificato
Otturatore principale	T=PTFE caricato
Otturatore pilota	PTFE
Orificio	Ottone - UNI EN 12165 CW617N

A richiesta:

Connettore	Pg 9 o Pg 11
Conformità connettore	ISO 4400

CARATTERISTICHE:

Conformità elettriche	IEC 335
Grado di protezione	IP 67 EN 60529 (DIN 40050) con elettromagnete corredato di connettore dedicato

PARTI DI RICAMBIO:

1. **Bobina:**
   Vedi elenco bobine
   G 3/4 Cod. R452547
   G 1 Cod.R452548
2. **Assieme nucleo mobile:**
   Cod. R450897
3. **Assieme cannotto:**
   Cod. R450606
4. **Anello di tenuta:**
   G 1/2 Cod. R452607
   G 3/4 Cod. R452551
   G 1 Cod. R452552
5. **Guarnizione coperchio:**
   G 1/2 Cod. R452608
   G 3/4÷G 1 Cod. R450858
6. **Assieme pistone:**
   G 1/2 Cod. R452604
7. **Guarnizione tappo:**
   G 1/2 Cod. R452609
   G 3/4÷G 1 Cod. R452553

KIT:

KT130K***T***30-APGB=***2+3***

KIT MANUTENZIONE:

G 1/2 KTPYW4K0***T***13=**2+4+5+6+7**

G 3/4 KTPYW5K0***T***19=**2+4+5+6+7**

G 1 KTPYW6K0***T***25=**2+4+5+6+7**

DIMENSIONI:

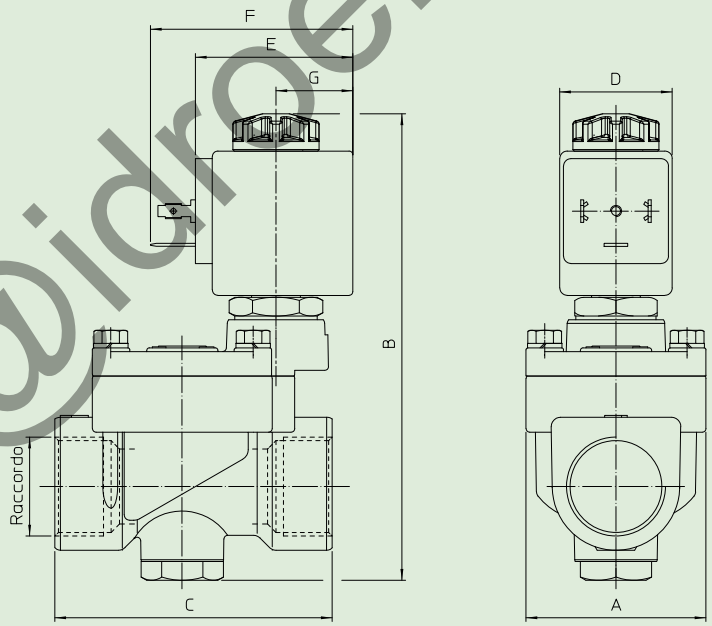

Tipo	Raccordo ISO 228/1	A mm	B mm	C mm
21YW4K0**T**130	G 1/2	40	114	65
21YW5K0**T**190	G 3/4	48	127	74
21YW6K0**T**250	G 1	62	137	93

BOBINA TIPO	POTENZA	DIMENSIONI			
	W ⎓	D mm	E mm	F mm	G mm
B	8	30	42	54	20,5

info@idroenergiaitalia.it