ELETTROMAGNETE 52 mm x Ø 13 mm
PER COSTRUZIONI POTENZIALMENTE ESPLOSIVE **Ex nA**

GDV14024C3 ÷ GDV14230A3

BOBINA **GDV**

Incapsulamento: PET - Polietilene nero - classe H (180°C)

Avvolgimento: In classe H
Connessioni: Con connettore EN 175301-803 comma 5.3.1
Grado di protezione IP65 EN 60529 (DIN 40050)

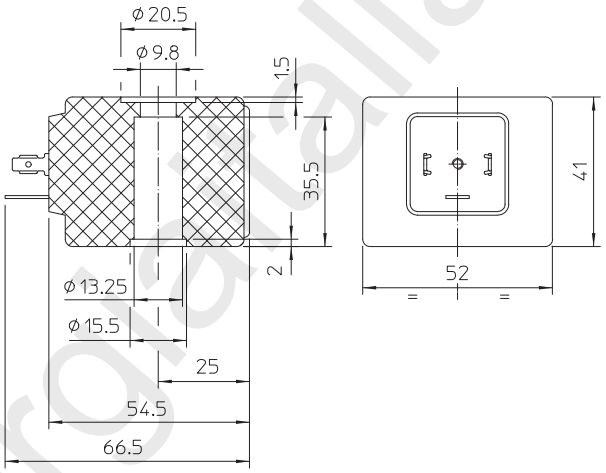

Conforme alla Direttiva 2014/34/UE ATEX

II 3G Ex nA IIC T3 Gc
II 3D Ex tc IIIC T200°C Dc IP 65

TIPI DISPONIBILI:

Codice	Potenza	Tensione Frequenza	ED	Temperatura ambiente
GDV14024C3	14 W	24 ⎓	100%	- 40°C + 60°C
GDV14024D3	27 VA	24 ~ 50/60	100%	- 40°C + 60°C
GDV14110A3	27 VA	110 ~ 50 120 ~ 60	100%	- 40°C + 60°C
GDV14230A3	27 VA	230 ~ 50 240 ~ 60	100%	- 40°C + 60°C

TOLLERANZA SULLA TENSIONE NOMINALE:
DC + 10% -5%
AC + 10% -15%

Note
I valori di potenza sono da ritenersi indicativi, in quanto variabili in funzione del kit magnetico utilizzato e dal campo di applicazione di riferimento | La bobina per rispettare la categoria di protezione Atex sopra indicata deve essere corredata di connettore ATEX tipo Ex II 3GD IP65 | Codice ODE da ordinare separatamente: P992121 | Su richiesta e per quantità.

IDROENERGIAITALIA
Master distributor ODE
Sede Legale
Registered Office
00195 Roma (RM) Via Carlo Mirabello, 14

Ufficio Commerciale e sede logistica
Commercial and Logistic Office
73100 Lecce (LE) - Via Parini, 48
Tel: +39 0832090005
e-mail: info@idroenergiaitalia.it
negozio@elettrovalvole.info

www.idroenergiaitalia.com www.elettrovalvole.info www.idroenergiaitalia.it www.idroenergiaitalia.info www.idroenergiaitalia.co.uk