Elettrovalvola 2/2 vie N.C.
Azione mista

21H11K0*V*120
÷
21H14K0*V*250-S

PRESENTAZIONE:

E.V. ad azione mista adatta all'intercettazione dei fluidi compatibili con i materiali costruttivi.
Non è richiesta una pressione minima di funzionamento .
I materiali utilizzati e le prove eseguite garantiscono affidabilità e durata

IMPIEGO: Automazione
Riscaldamento

RACCORDI: G 3/8 - G 1

BOBINE:

8W - Ø 13		
BDA - BSA	155°C	(classe F)
BDV	180°C	(classe H)
12W - Ø 13		
UDA	155°C	(classe F)
14W - Ø 13		
GDH - GDV	180°C	(classe H)

INCAPSULAMENTO E ROCCHETTO SONO REALIZZATI CON MATERIALE VERGINE AL 100%.

Pressione massima ammissibile (PS)

G 3/8 - G 1/2	20 bar
G 3/4 - G 1	16 bar

Temperatura ambiente:
Consultare le pagine di catalogo bobine per le relative compatibilità.

Guarnizioni	Temperatura		Fluidi
V=FKM (elastomero fluorurato)	- 10°C	+140°C	Olii leggeri (2°E),benzina gasolio
B=NBR (nitrile)	- 10°C	+ 90°C	Acqua, aria, gas inerti
E=EPDM (etilene-propilene)	- 10°C	+140°C	Acqua, vapore bassa pressione

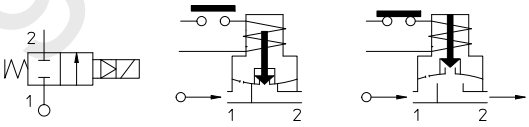

Per tenute diverse dal FKM sostituire la lettera "**V**" con le lettere corrispondenti alle altre tenute. Es. 21H11K0**B**120.

Raccordo ISO 228/1	Codice	Viscosita max ammissibile		Ø	Kv	Potenza	Pressione		
							min	M.O.P.D.	
		cSt	°E	mm	l/min	watt	bar	AC bar	DC bar
G 3/8	21H11K0**V**120	12	~ 2	12	28	8	0	16	1,5
						12		20	6
						14			15
G 1/2	21H12K0**V**120				32	8		16	1,5
						12		20	6
						14			15
G 3/4	21H13K0**V**190			19	70	8		5	-
						12		12	
						14		15	
	* 21H13K0**V**190-S				65	12		-	1,5
						14			6
G 1	21H14K0**V**250			25	105	8		5	-
						12		12	
						14		15	
	* 21H14K0**V**250-S				95	12		-	1
						14			6

Nota
* Solo per corrente continua.

IDROENERGIAITALIA
Master distributor ODE
Sede Legale
Registered Office
00195 Roma (RM) Via Carlo Mirabello, 14

Ufficio Commerciale e sede logistica
Commercial and Logistic Office
73100 Lecce (LE) - Via Parini, 48
Tel: +39 0832090005
e-mail: info@idroenergiaitalia.
negozio@elettrovalvole.info

info@idroenergiaitalia.it

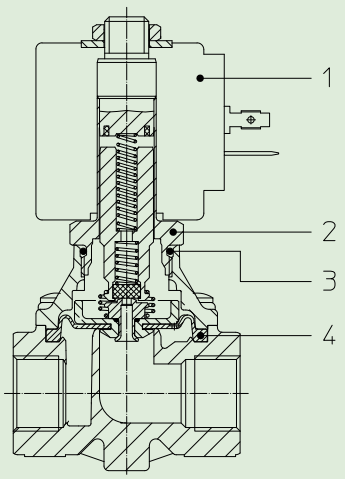

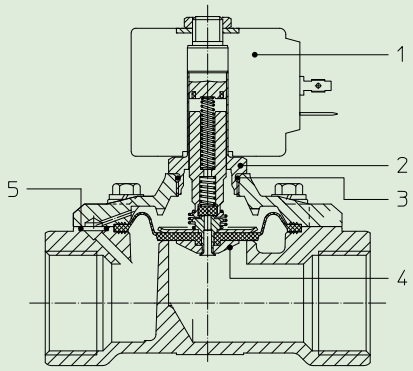

MATERIALI:

Corpo	Ottone - UNI EN 12165 CW617N
Cannotto	Acciaio inox AISI serie 300
Nucleo fisso	Acciaio inox AISI serie 400
Nucleo mobile	Acciaio inox AISI serie 400
Anello di sfasamento	Rame - Cu 99,9%
Molla	Acciaio inox AISI serie 300
Otturatore	Standard: V=FKM A richiesta: B=NBR E=EPDM
Orificio	Ottone - UNI EN 12165 CW617N

A richiesta:

Connettore	Pg 9 o Pg 11
Conformità connettore	ISO 4400

CARATTERISTICHE:

Conformità elettriche	IEC 335
Grado di protezione	IP 65 EN 60529 (DIN 40050) con elettromagnete corredato di connettore.

PARTI DI RICAMBIO:

1. **Bobina:**
   Vedi elenco bobine
2. **Assieme canotto senza guarnizione :**
   Cod. R450603
3. **Guarnizione O-Ring :**
   Cod. R990000/***V***
4. **Assieme membrana con nucleo mobile:**
   G 3/8 -G 1/2 Cod. R452127/***V***
   G 3/4 -G 1 Cod. R452128/***V***
5. **Guarnizione O-Ring:**
   G 3/4 - G 1 Cod. 990002/**V**

KIT MANUTENZIONE:

G 3/8÷G 1/2
KTGH11K0***V***12=***4***
G 3/4÷G 1
KTGH13K0***V***19=***4+5***

DIMENSIONI:

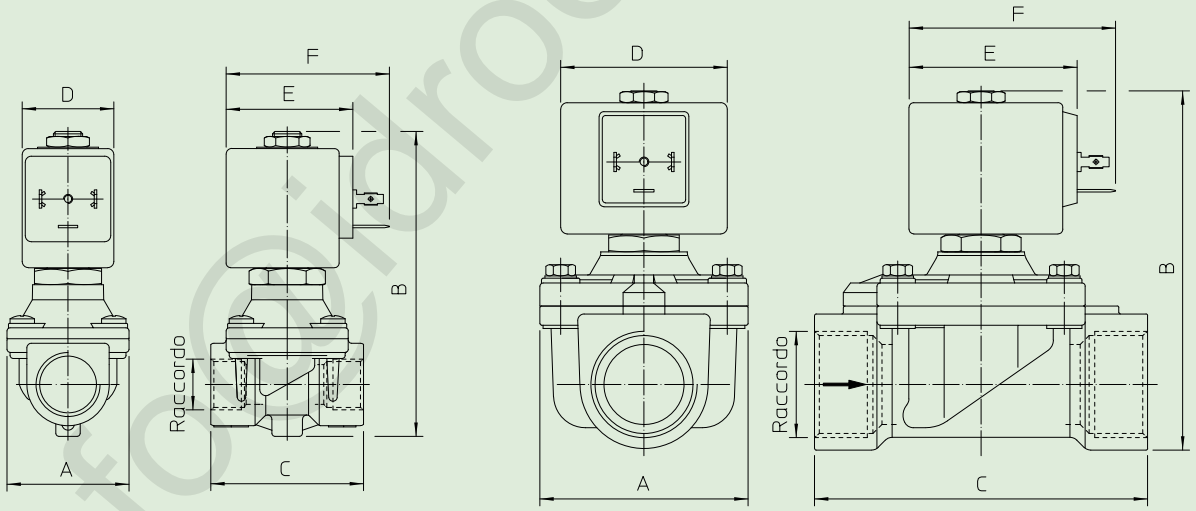

Tipo	Raccordo ISO 228/1	A mm	B mm	C mm
21H11K0**V**120	G 3/8	40	100	50
21H12K0**V**120	G 1/2			
21H13K0**V**190	G 3/4	65	105	104
21H14K0**V**250	G 1		112	

BOBINA TIPO	POTENZA			DIMENSIONI		
	W ⎓	Esercizio VA ~	Allo spunto VA ~	D mm	E mm	F mm
B	8	14,5	25	30	42	54
U	12	23	35	36	48	60
G	14	27	43	52	55	67

info@idroenergiaitalia.it